ПАО "Уралавтоприцеп"

454038, г. Челябинск, ул. Хлебозаводская, 5
тел: 8-800-2000-274, факс: 217-01-00
Web: www.cmzap.ru
E-mail: sales@cmzap.ru

Полуприцеп автомобильный
ЧМЗАП-9906.400000.020-KS2

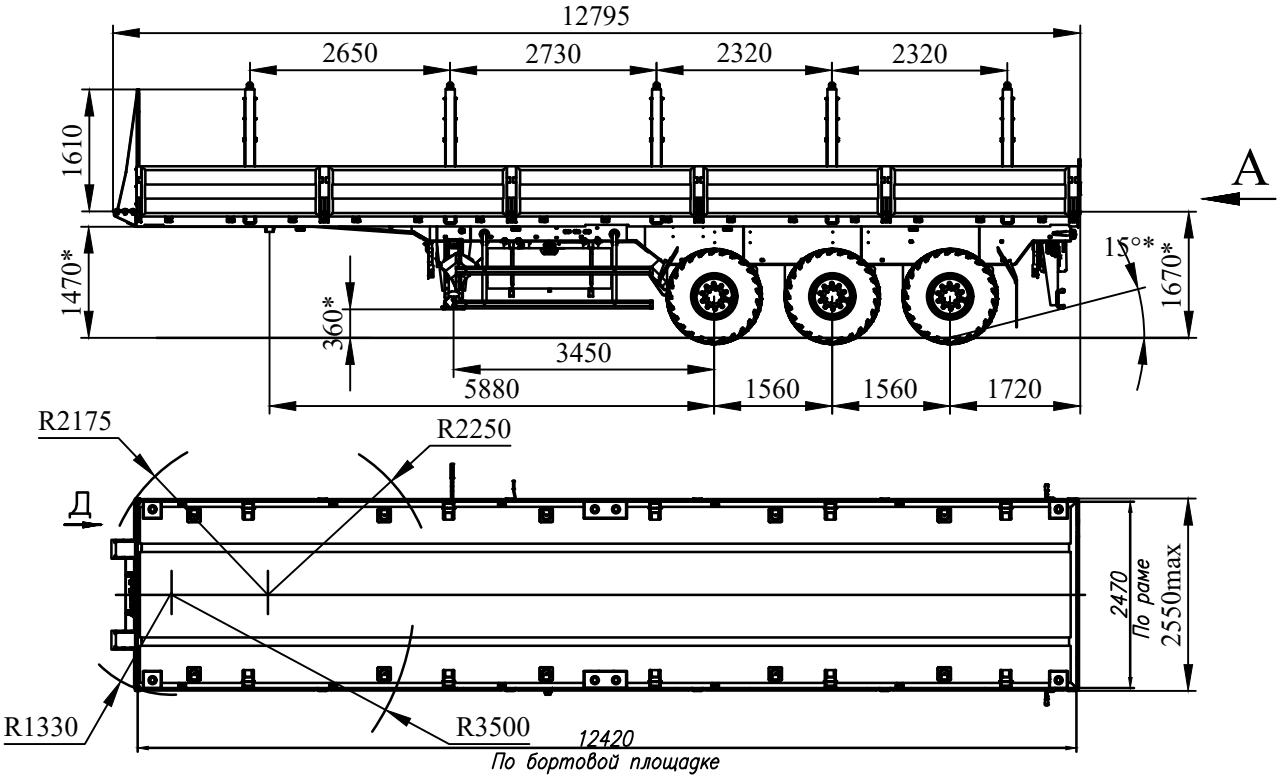

Техническая характеристика

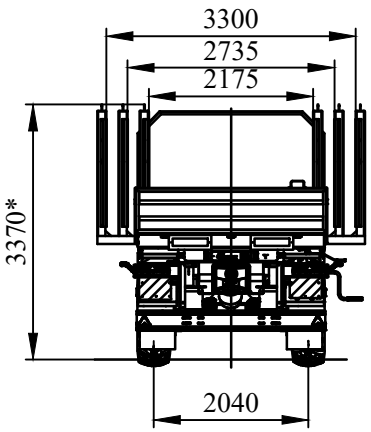

Масса перевозимого груза, кг	32000
Масса снаряженного полуприцепа, кг	9000
Полная масса полуприцепа, кг	41000
Нагрузка на ССУ тягача, кгс	16000
Нагрузка на дорогу через шины, кгс	25000
Количество колес, шт	6+1
Шины	425/85R21
Скорость с грузом макс., км/час	50
Сцепной шкворень, дюймы (мм)	3,5(88,9)
Подвеска	Пневматическая, 1-я ось подъемная
Оси	ЧМЗАП

Топливный бак 500л с погружным насосом, сигнализатор заднего хода.

* Размеры для полуприцепа полной массы